WILO Pumpen Osterreich GmbH
Wilo Stra?e 1
A 2351 Wiener Neudorf, Austria
Телефон
Телефакс

TOP-S 40/10 3~ PN 6/10

Установка: Стандартный насос

wilo

Клиент	Проект
№ клиента	№ проекта
Ответственный	Поз. №
Редактор	Локальный
	Дата 08/09/15

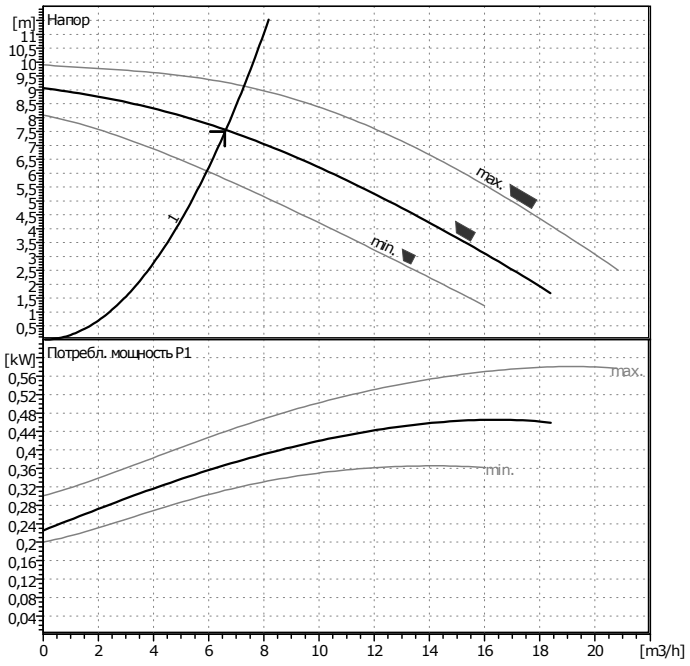

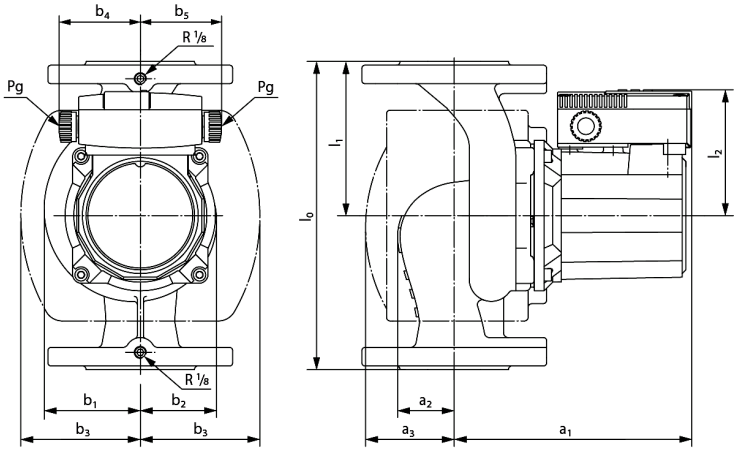

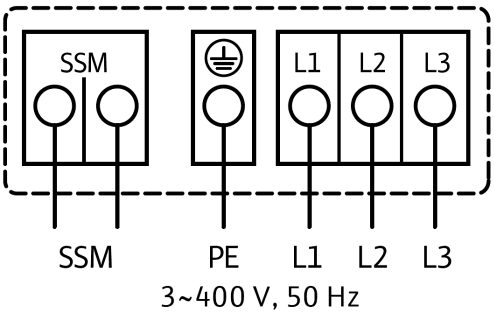

Данные запроса

Расход	6,6	m³/h
Напор	7,5	m
Перекачиваемая среда	Вода, чистая	
Температура жидкости	20	°C
Плотность	0,9982	kg/dm³
Кинематическая вязкость	1,001	mm²/s
Давление пара	0,1	bar

Данные насоса

Производитель	WILO	
Тип	TOP-S 40/10 3~ PN 6/10	
Вид агрегата	Насос	
Ступень ном. Давления	PN10	
Мин. температура жидкости	20	°C
Мах. температура жидкости	130	°C

Данные гидравлики (рабочая точка)

Расход	6,62	m³/h
Напор	7,55	m
Потребл. мощность P1	0,367	kW
Число оборотов	2500	1/min

Мин. давление на входе

Температура	50	95	110	130		°C
Мин. давление на входе	0,5	5	11	24		m

Материалы / уплотнение

Корпус	GG 25
Вал	X 46 Cr 13
Рабочее колесо	Армир. стекловол. Полипропилен
Подшипник	Металлографит

Размеры

mm

a1	216	b3	121	l2	109	dL2	19
a2	58	b4	66	n	4	kL1	100
a3	88	b5	66	d	84	kL2	110
b1	90	l0	250	D	150	Pg	2 x 13,5
b2	79	l1	125	dL1	14		

Всасывающая сторона	DN 40	/ PN 6/10
Напорная сторона	DN 40	/ PN 6/10
Вес	15,5	kg

Данные мотора

Ном. мощность P2	0,35	kW
Потребл. мощность P1	0,585	kW
Ном. число оборотов	2800	1/min
Ном. напряжение	3~400 V, 50 Hz	
Макс. потребление тока	1,17	A
Вид защиты	IP X4D	
Допустимый перепад напряжения +/- 10%		

Арт.№ стандартного исполнения 2080045